Basic 6 | ESPECIFICACIONES TÉCNICAS

Si está intentando cuidar su presupuesto y no necesita las extravagancias de un Powerfoil 8 o un Powerfoil X3.0, el Basic 6 es el ventilador ideal para usted.

DISEÑADO PARA MOVER AIRE, ASÍ DE SIMPLE

- **Aspas aerodinámicas** — Seis aspas aerodinámicas de aluminio patentadas (acabado laminado).
- **Aletas** — Las aletas Powerfoil eliminan el ruido del viento (amarillo de seguridad).
- **Motor y caja de engranajes** — Motor y caja de engranajes de grado industrial con engranajes helicoidales en línea para un funcionamiento eficiente, duradero y confiable; lubricados de por vida con aceite sintético.
- **Sistema de cubo** — Componentes cortados a máquina, con precisión, para lograr una distribución uniforme de la carga.
- **Controlador** — Regulador de frecuencia variable integrado NEMA 4X que elimina el ruido por RFI y EMI; el teclado instalado en la pared permite controlar todas las funciones del ventilador a nivel del piso.
- **Opciones de montura** — La montura superior estándar se instala en vigas doble T y perfiles angulares; los kits opcionales permiten realizar la instalación en vigas doble T de grandes dimensiones, vigas macizas, correas en Z y techos inclinados.
- **Características de seguridad** — Fijadores de las aspas aerodinámicas, lengüetas de sujeción del cubo, cables de seguridad, pernos Grado 8, relé de incendio (se deben cablear si el código local así lo requiere).
- **Color personalizado** — Escoja cualquiera de nuestros 11 colores clásicos o invente un color propio.
- **Accesorios** — SmartSense regula automáticamente la velocidad del ventilador. Consulte los detalles en la hoja de especificaciones de SmartSense.

Regulador de frecuencia variable integrado

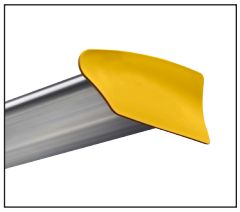

Aletas de diseño aerodinámico

Especificaciones técnicas

Diámetro (A)	Peso[1]	Velocidad máxima	Espacio libre requerido para las aspas aerodinámicas[2]	Potencia de entrada y disyuntor requerido	Potencia del motor	Nivel sonoro a máxima velocidad[3]
8 ft (2.4 m)	124 lb (56.2 kg)	191 RPM	2 ft (0.6 m) a los lados 4 ft (1.2 m) debajo del cielo raso	100–125 VCA, 50/60 Hz, 1 Φ, 15 A 200–240 VCA, 50/60 Hz, 1 Φ, 15 A 200–240 VCA, 50/60 Hz, 3 Φ, 10 A 400–480 VCA, 50/60 Hz, 3 Φ, 10 A 575–600 VCA, 50/60 Hz, 3 Φ, 10 A	1.0 hp (0.75 kW)	< 55 dBA
10 ft (3 m)	135 lb (61.2 kg)	148 RPM				
12 ft (3.6 m)	185 lb (83.9 kg)	135 RPM	2 ft (0.6 m) a los lados 5 ft (1.5 m) debajo del cielo raso	200–240 VCA, 50/60 Hz, 1 Φ, 25 A 200–240 VCA, 50/60 Hz, 3 Φ, 15 A 400–480 VCA, 50/60 Hz, 3 Φ, 10 A 575–600 VCA, 50/60 Hz, 3 Φ, 10 A	1.5 hp (1.1 kW)	
14 ft (4.3 m)	192 lb (87.1 kg)	110 RPM				
16 ft (4.9 m)	204 lb (92.5 kg)	98 RPM	2 ft (0.6 m) a los lados 6 ft (1.8 m) debajo del cielo raso		2.0 hp (1.5 kW)	
18 ft (5.5 m)	210 lb (95.2 kg)	86 RPM				
20 ft (6.1 m)	217 lb (98.4 kg)	76 RPM	2 ft (0.6 m) a los lados 7 ft (2.1 m) debajo del cielo raso			
24 ft (7.3 m)	231 lb (104.8 kg)	61 RPM				

[1] El peso no incluye la montura ni el tubo de extensión.
[2] Mida la distancia desde la punta de la aleta hasta el techo u obstáculo.
[3] Los ventiladores se someten a pruebas de sonido a máxima velocidad en un ambiente de laboratorio. Los resultados en el sitio de instalación pueden variar debido a la presencia de superficies que reflejan el sonido y las condiciones ambientales.

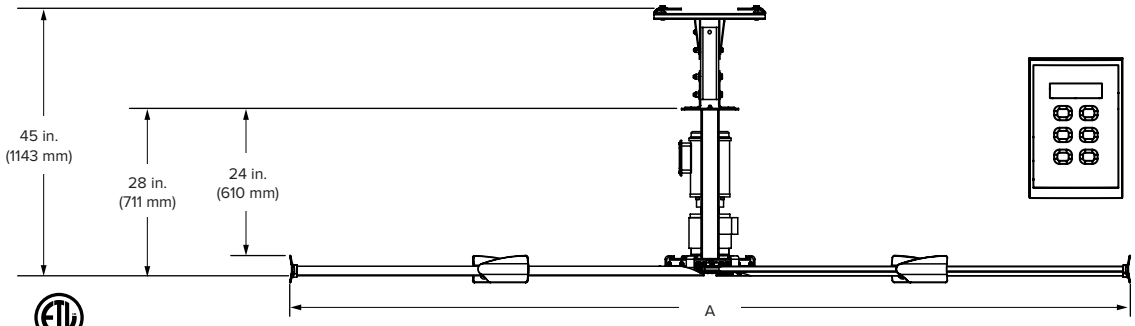

Dimensiones del teclado instalado
Altura: 3.4 in. (86.4 mm)
Ancho: 2.2 in. (55.9 mm)
Profundidad: 0.72 in. (18.3 mm)

Ilustrado con tubo de extensión de 1 pie (305 mm)

Intertek
Certificado de UL 507 y CSA C22.2

Los tiempos de entrega pueden variar.
Ver la información sobre la cobertura en la garantía completa.
Las especificaciones están sujetas a cambios sin previo aviso.

BIG ASS SOLUTIONS

AMÉRICAS
BIGASSSOLUTIONS.COM
877-244-3267

CANADÁ
BIGASSSOLUTIONS.COM/CA
844-924-4277

AUSTRALIA
BIGASSSOLUTIONS.COM/AU
1-300-244-277

HONG KONG
BIGASSSOLUTIONS.COM/HK
+852 2836 5808

SINGAPUR
BIGASSSOLUTIONS.COM/SG
+65 6709 8500

MALASIA
+603 5565 0888

© 2016 Delta T Corporation bajo la razón social de Big Ass Solutions. Todos los derechos reservados | Una compañía con certificación ISO 9001 | BAS-MKTG-39-SPN-01 REV. C | 2017/01/31